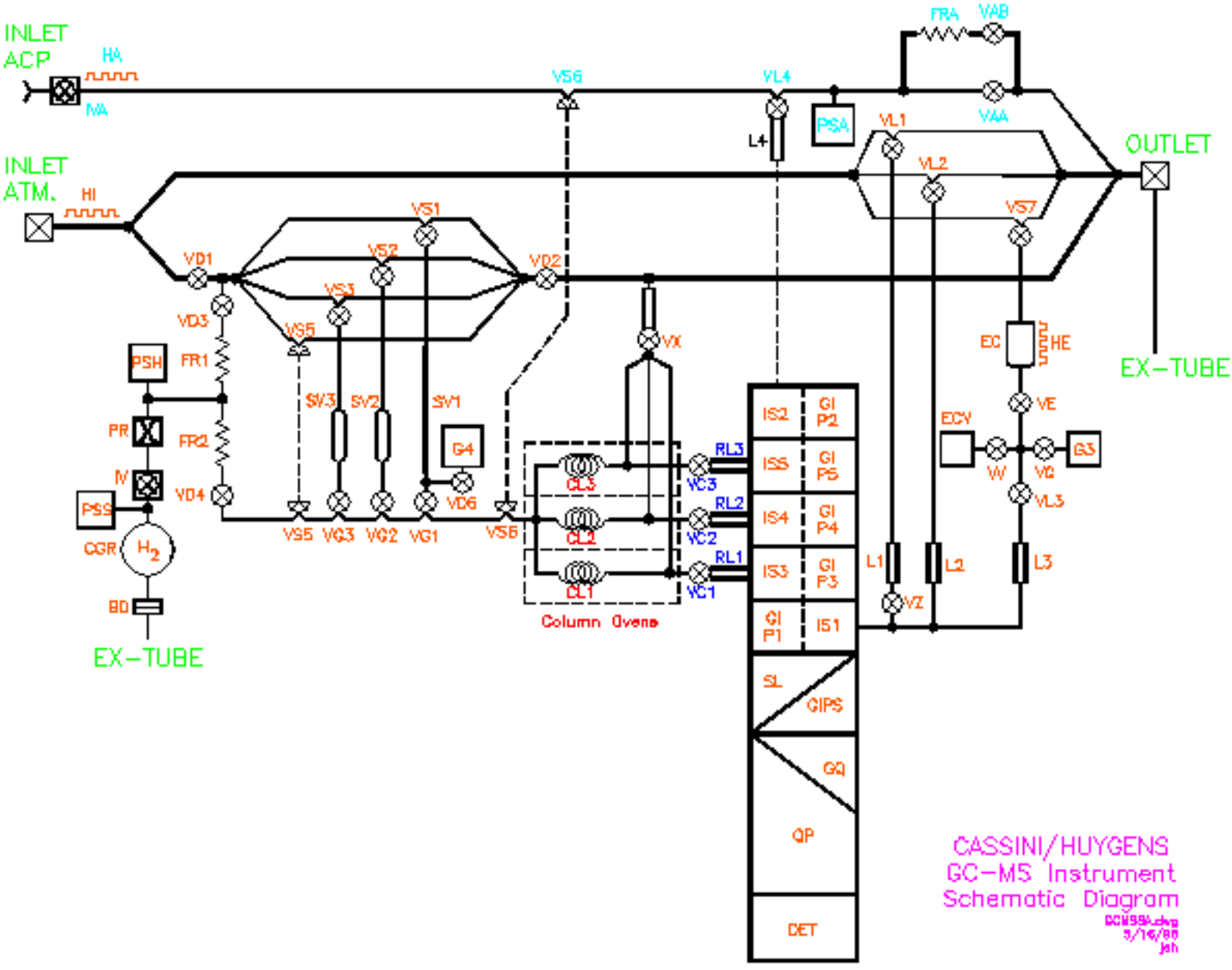
INLET
ACP
HA
NA
INLET
ATM.
HI
VS6
VL4
L4
PSA
FRA
VAB
VAA
VL1
VL2
VS7
OUTLET
EX-TUBE
VS1
VS2
VS3
VS5
VD1
VD2
VD3
VD4
VD6
PSH
FR1
FR2
PR
IV
PSS
CGR
H2
BD
EX-TUBE
SV3
SV2
SV1
G4
VS5
VG3
VG2
VG1
VS6
VX
CL3
CL2
CL1
Column Ovens
RL3
RL2
RL1
VC3
VC2
VC1
IS2
GI P2
IS5
GI P5
IS4
GI P4
IS3
GI P3
GI P1
IS1
SL
GIPS
GQ
QP
DET
L1
L2
L3
VZ
EC
HE
ECY
VE
W
VQ
G3
VL3
CASSINI/HUYGENS
GC-MS Instrument
Schematic Diagram